G 84kg級

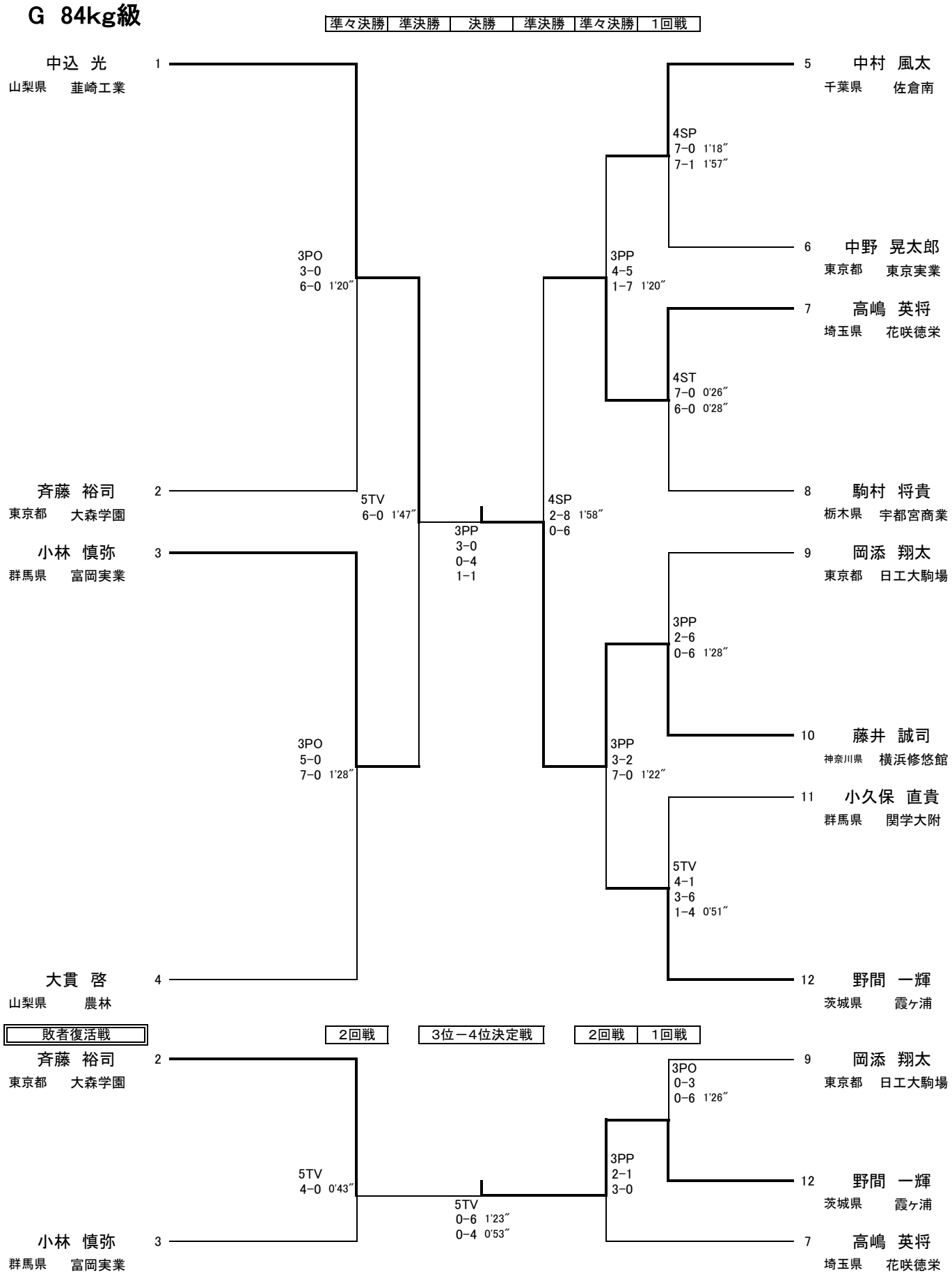
準々決勝
準決勝
決勝
準決勝
準々決勝
1回戦
1 中込 光 山梨県 韮崎工業
2 斉藤 裕司 東京都 大森学園
3 小林 慎弥 群馬県 富岡実業
4 大貫 啓 山梨県 農林
5 中村 風太 千葉県 佐倉南
6 中野 晃太郎 東京都 東京実業
7 高嶋 英将 埼玉県 花咲徳栄
8 駒村 将貴 栃木県 宇都宮商業
9 岡添 翔太 東京都 日工大駒場
10 藤井 誠司 神奈川県 横浜修悠館
11 小久保 直貴 群馬県 関学大附
12 野間 一輝 茨城県 霞ヶ浦
3PO 3-0 6-0 1'20"
3PO 5-0 7-0 1'28"
5TV 6-0 1'47"
3PP 3-0 0-4 1-1
4SP 2-8 1'58" 0-6
3PP 4-5 1-7 1'20"
3PP 3-2 7-0 1'22"
4SP 7-0 1'18" 7-1 1'57"
4ST 7-0 0'26" 6-0 0'28"
3PP 2-6 0-6 1'28"
5TV 4-1 3-6 1-4 0'51"
敗者復活戦
2回戦
3位－4位決定戦
2回戦
1回戦
2 斉藤 裕司 東京都 大森学園
3 小林 慎弥 群馬県 富岡実業
9 岡添 翔太 東京都 日工大駒場
12 野間 一輝 茨城県 霞ヶ浦
7 高嶋 英将 埼玉県 花咲徳栄
5TV 4-0 0'43"
5TV 0-6 1'23" 0-4 0'53"
3PP 2-1 3-0
3PO 0-3 0-6 1'26"