G 74kg級

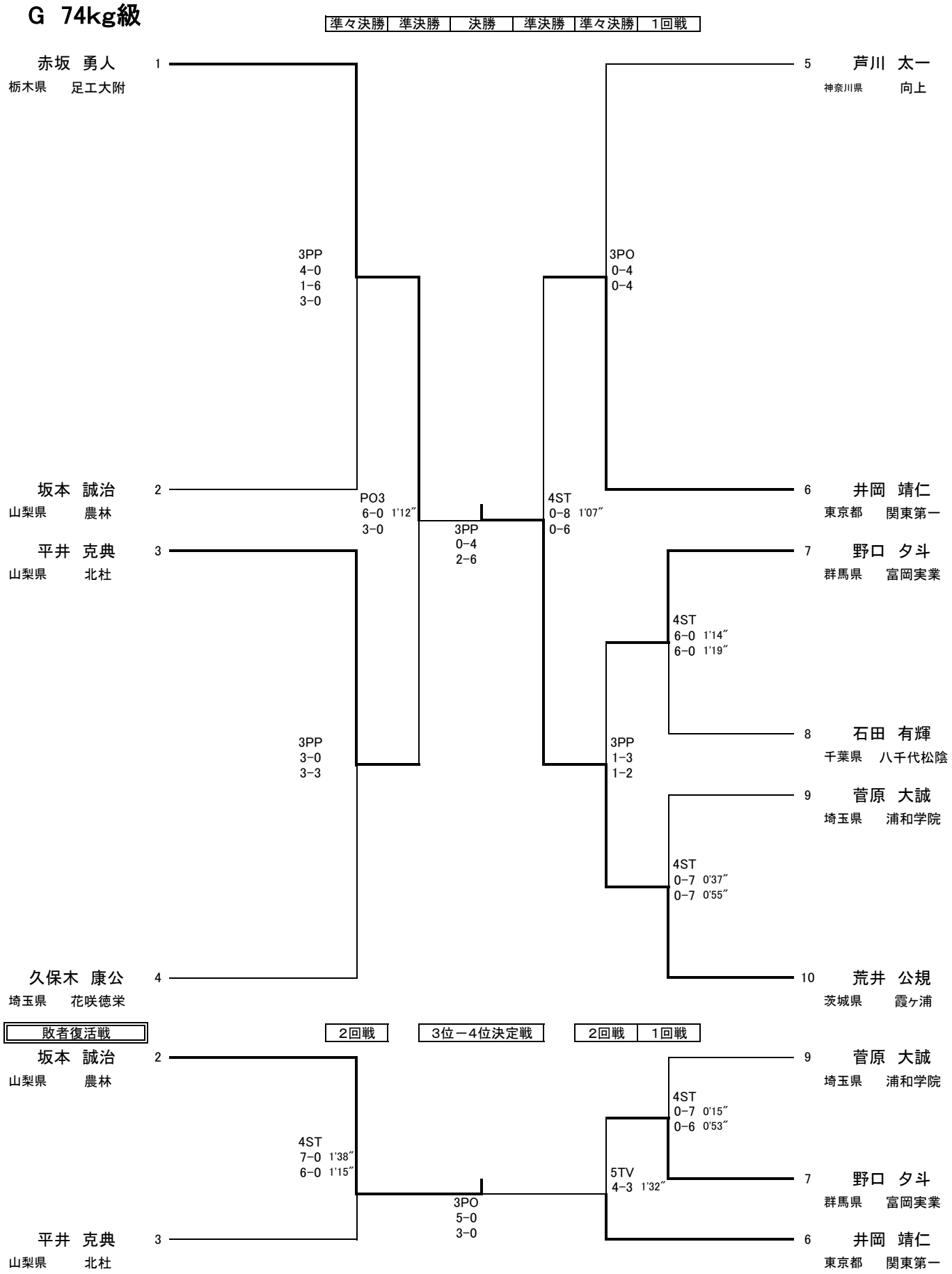
準々決勝
準決勝
決勝
準決勝
準々決勝
1回戦
1 赤坂 勇人 栃木県 足工大附
2 坂本 誠治 山梨県 農林
3 平井 克典 山梨県 北杜
4 久保木 康公 埼玉県 花咲徳栄
5 芦川 太一 神奈川県 向上
6 井岡 靖仁 東京都 関東第一
7 野口 夕斗 群馬県 富岡実業
8 石田 有輝 千葉県 八千代松陰
9 菅原 大誠 埼玉県 浦和学院
10 荒井 公規 茨城県 霞ヶ浦
3PP 4-0 1-6 3-0
PO3 6-0 1'12" 3-0
3PP 3-0 3-3
3PP 0-4 2-6
3PO 0-4 0-4
4ST 0-8 1'07" 0-6
4ST 6-0 1'14" 6-0 1'19"
3PP 1-3 1-2
4ST 0-7 0'37" 0-7 0'55"
敗者復活戦
2回戦
3位－4位決定戦
2回戦
1回戦
2 坂本 誠治 山梨県 農林
3 平井 克典 山梨県 北杜
9 菅原 大誠 埼玉県 浦和学院
7 野口 夕斗 群馬県 富岡実業
6 井岡 靖仁 東京都 関東第一
4ST 7-0 1'38" 6-0 1'15"
3PO 5-0 3-0
4ST 0-7 0'15" 0-6 0'53"
5TV 4-3 1'32"