# F 74 kg

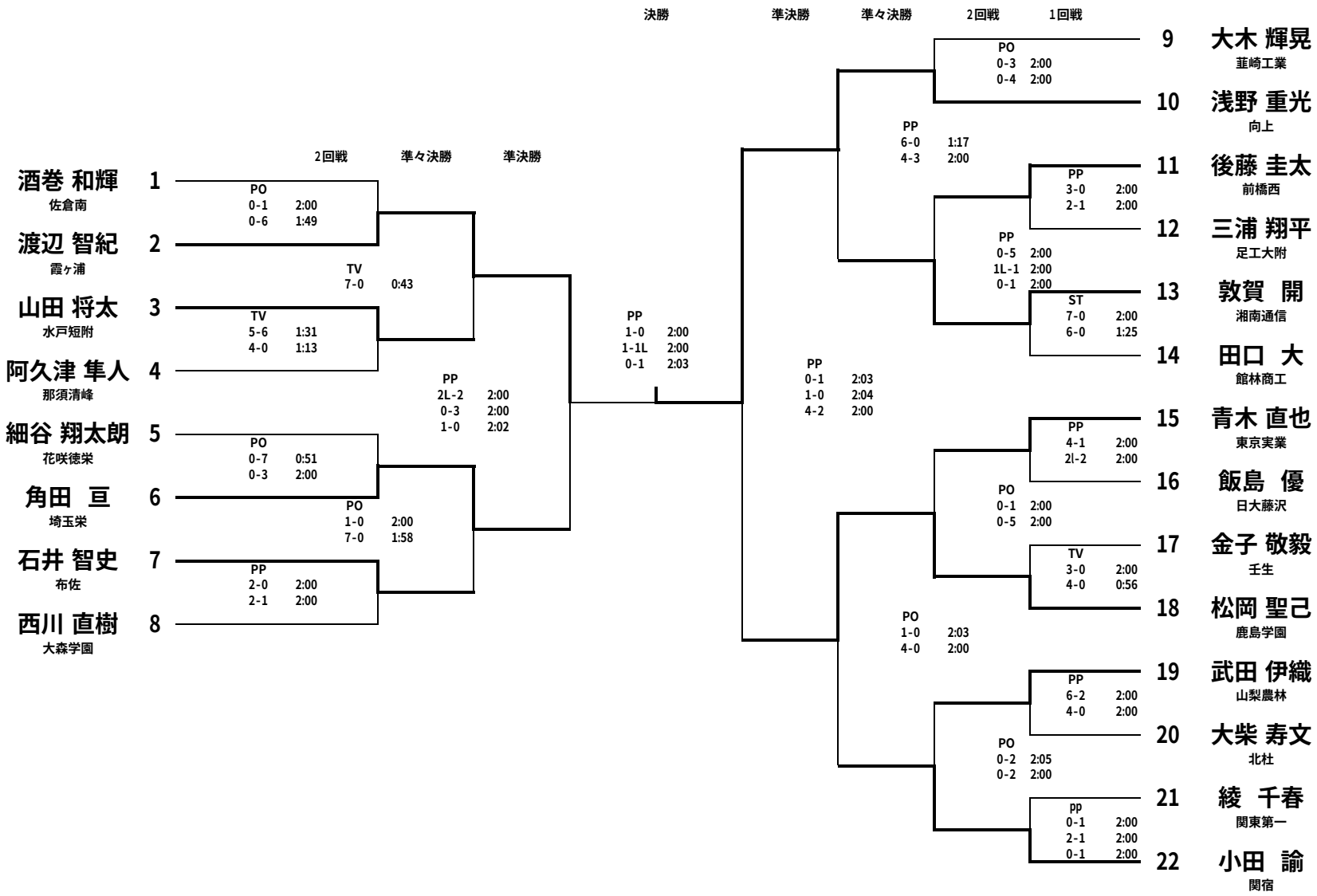
決勝
準決勝
準々決勝
2回戦
1回戦
2回戦
準々決勝
準決勝
酒巻 和輝 1 佐倉南
渡辺 智紀 2 霞ヶ浦
山田 将太 3 水戸短附
阿久津 隼人 4 那須清峰
細谷 翔太朗 5 花咲徳栄
角田 亘 6 埼玉栄
石井 智史 7 布佐
西川 直樹 8 大森学園
PO 0-1 2:00 0-6 1:49
TV 5-6 1:31 4-0 1:13
PO 0-7 0:51 0-3 2:00
PP 2-0 2:00 2-1 2:00
TV 7-0 0:43
PO 1-0 2:00 7-0 1:58
PP 2L-2 2:00 0-3 2:00 1-0 2:02
PP 1-0 2:00 1-1L 2:00 0-1 2:03
PP 0-1 2:03 1-0 2:04 4-2 2:00
PP 6-0 1:17 4-3 2:00
PO 1-0 2:03 4-0 2:00
PO 0-3 2:00 0-4 2:00
PP 3-0 2:00 2-1 2:00
PP 0-5 2:00 1L-1 2:00 0-1 2:00
ST 7-0 2:00 6-0 1:25
PP 4-1 2:00 2l-2 2:00
PO 0-1 2:00 0-5 2:00
TV 3-0 2:00 4-0 0:56
PP 6-2 2:00 4-0 2:00
PO 0-2 2:05 0-2 2:00
pp 0-1 2:00 2-1 2:00 0-1 2:00
9 大木 輝晃 韮崎工業
10 浅野 重光 向上
11 後藤 圭太 前橋西
12 三浦 翔平 足工大附
13 敦賀 開 湘南通信
14 田口 大 館林商工
15 青木 直也 東京実業
16 飯島 優 日大藤沢
17 金子 敬毅 壬生
18 松岡 聖己 鹿島学園
19 武田 伊織 山梨農林
20 大柴 寿文 北杜
21 綾 千春 関東第一
22 小田 諭 関宿

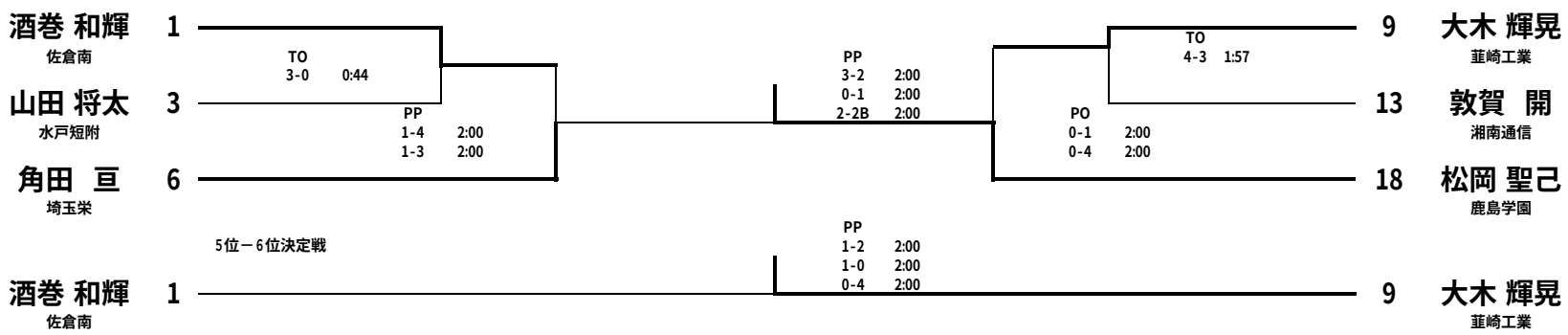
敗者復活戦
2回戦
3回戦
3位－4位決定戦
3回戦
2回戦
1回戦
酒巻 和輝 1 佐倉南
山田 将太 3 水戸短附
角田 亘 6 埼玉栄
TO 3-0 0:44
PP 1-4 2:00 1-3 2:00
PP 3-2 2:00 0-1 2:00 2-2B 2:00
PO 0-1 2:00 0-4 2:00
TO 4-3 1:57
9 大木 輝晃 韮崎工業
13 敦賀 開 湘南通信
18 松岡 聖己 鹿島学園


5位－6位決定戦
酒巻 和輝 1 佐倉南
PP 1-2 2:00 1-0 2:00 0-4 2:00
9 大木 輝晃 韮崎工業