F 50 kg

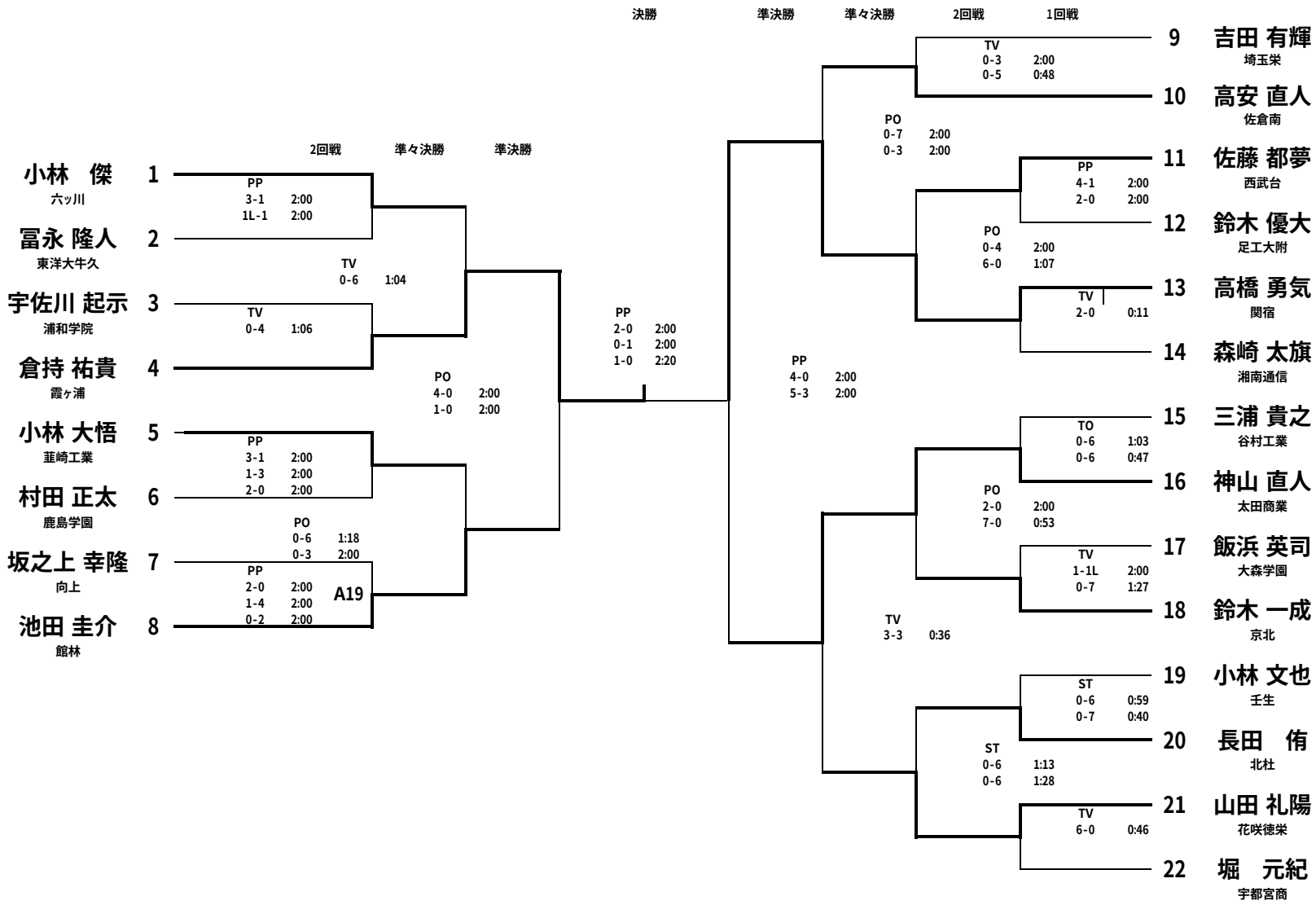
決勝
準決勝
準々決勝
2回戦
1回戦
2回戦
準々決勝
準決勝
小林 傑 1 六ッ川
PP 3-1 2:00 1L-1 2:00
冨永 隆人 2 東洋大牛久
TV 0-6 1:04
宇佐川 起示 3 浦和学院
TV 0-4 1:06
倉持 祐貴 4 霞ヶ浦
PO 4-0 2:00 1-0 2:00
小林 大悟 5 韮崎工業
PP 3-1 2:00 1-3 2:00 2-0 2:00
村田 正太 6 鹿島学園
PO 0-6 1:18 0-3 2:00
坂之上 幸隆 7 向上
PP 2-0 2:00 1-4 2:00 0-2 2:00
A19
池田 圭介 8 館林
PP 2-0 2:00 0-1 2:00 1-0 2:20
PP 4-0 2:00 5-3 2:00
PO 0-7 2:00 0-3 2:00
TV 0-3 2:00 0-5 0:48
9 吉田 有輝 埼玉栄
10 高安 直人 佐倉南
PP 4-1 2:00 2-0 2:00
11 佐藤 都夢 西武台
PO 0-4 2:00 6-0 1:07
12 鈴木 優大 足工大附
TV 2-0 0:11
13 高橋 勇気 関宿
14 森崎 太旗 湘南通信
TO 0-6 1:03 0-6 0:47
15 三浦 貴之 谷村工業
PO 2-0 2:00 7-0 0:53
16 神山 直人 太田商業
TV 1-1L 2:00 0-7 1:27
17 飯浜 英司 大森学園
TV 3-3 0:36
18 鈴木 一成 京北
ST 0-6 0:59 0-7 0:40
19 小林 文也 壬生
ST 0-6 1:13 0-6 1:28
20 長田 侑 北杜
TV 6-0 0:46
21 山田 礼陽 花咲徳栄
22 堀 元紀 宇都宮商
敗者復活戦
敗者復活戦
2回戦
3回戦
3位－4位決定戦
3回戦
2回戦
1回戦
小林 傑 1 六ッ川
ST 6-0 1:04 6-0 0:46
宇佐川 起示 3 浦和学院
PO 0-3 2:05 0-6 1:07
池田 圭介 8 館林
PP 3-2 2:00 4-0 2:00
PO 2-0 2:00 3-0 2:05
ST 7-0 0:37 6-0 0:47
11 佐藤 都夢 西武台
TV 0-5 1:59
14 森崎 太旗 湘南通信
10 高安 直人 佐倉南
16 神山 直人 太田商業
5位－6位決定戦
小林 傑 1 六ッ川
PO 0-1 2:00 4-0 2:00
16 神山 直人 太田商業